PUNKT GAZOWY (REDUKCYJNO-POMIAROWY) **WOLNOSTOJĄCY**

SCHEMAT IDEOWY

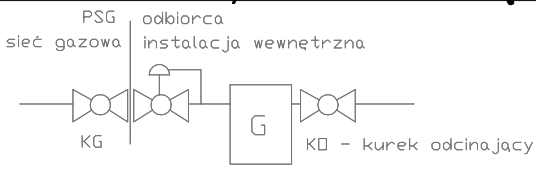

KUREK GŁÓWNY (KG) stanowi granicę własności pomiędzy PSG Sp. z o.o. a odbiorcą

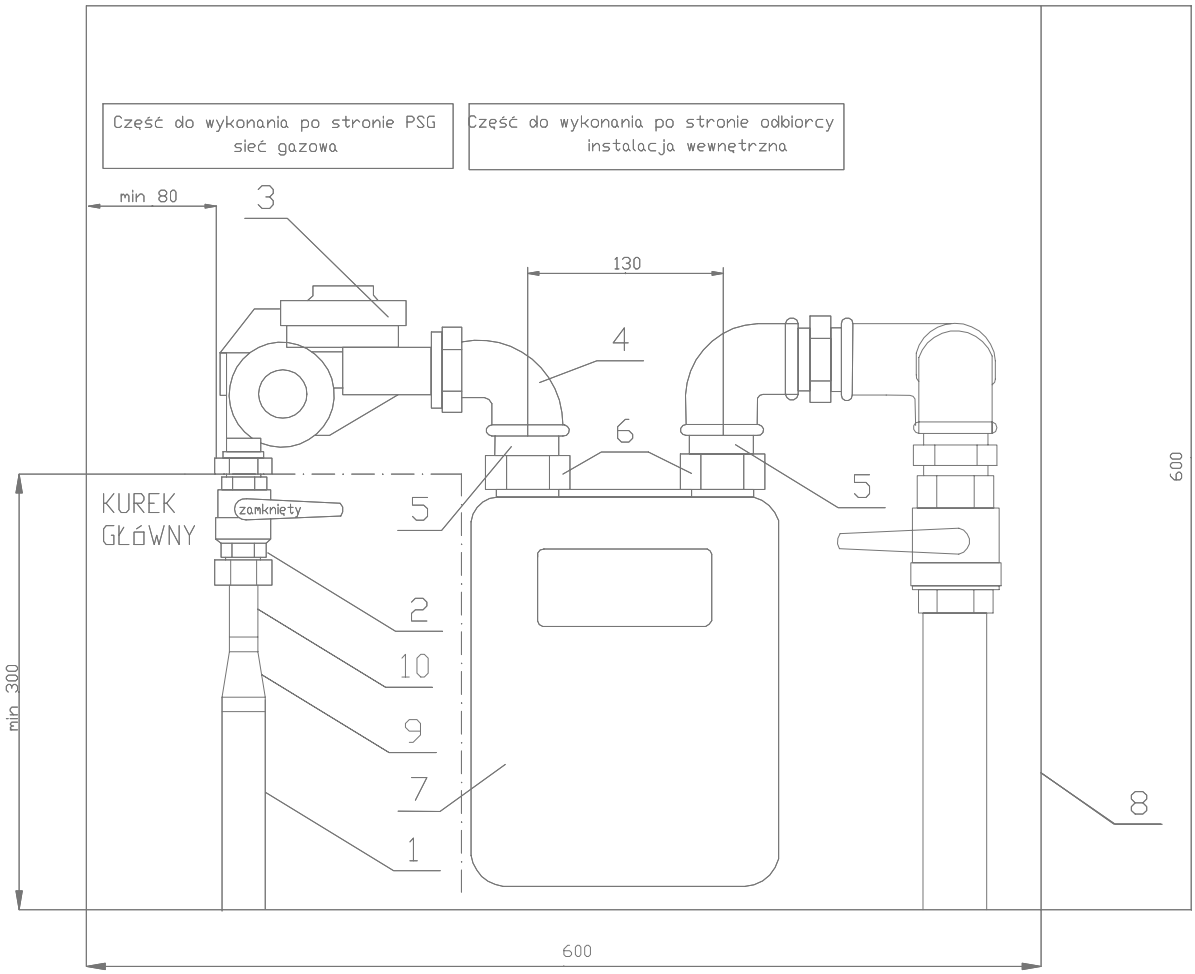

1. Możliwośc wyposażenia punktu w gazomierz G2.5, G4 lub G6 w zależności od zapotrzebowania na paliwo gazowe
2. Dostawa i montaż szafki o wymiarach 600x600x250 [mm[z materiałów conajmniej trudozapalnych z otworami wentylacyjnymi, zgodni z umową przyłączeniową.
3. Odległość od krawędzi obudowy kurka głównego montowanego przy ścianie lub we wnęce ściany budynku, do poziomu terenu oraz najbliższej krawędzi okna, drzwi lub innego otworu w budynku powinna wynoscić co najmniej 0,5m.
4. Instalacja gazowa przyłączona do sieci gazowej wykonanej z rur stalowych powinna być zabezpieczona przed wpływem prądów błądzących poprzez zainstalowanie wstawki izolującej na wprowadzeniu metalowej rury do budynku.

Poz.	Wyszczególnienie	Ilość	Nr normy	minimum dla materiału	Uwagi
10	Końcówka specjalna DN15 z nakrętką	1 szt.	PN-EN 10216-1		
9	Zwęzka stalowa symetryczna DN20/DN15	1 szt.	PN-EN 10253-1		
8	Skrzynka gazowa 600 x 600 250 typowa	1 szt.	z materiału trudnopalnego		
7	Gazomierz G4	1 szt.	PN-EN 1359		
6	Nakrętka DN32	2 szt.	PN-EN ISO 898-2		
5	Łącznik DN25 do gazomierza	2 szt.	Aprobata techniczna Instytutu Nafty i Gazu		
4	Kolano nakrętno wkrętne DN25	1 szt.	PN-EN 10241		
3	Reduktor gazu Qmax= 10m3/h	1 szt.	PN-EN 334		
2	Kurek główny gazowy DN15	1 szt.	PN-EN 331		MOP 5-20 [bar]
1	Pion gazowy prefabrykowany w izolacji fabrycznej 3LPE N-v rura stalowa - DN20 (26,9 x 3,2)	-	PN-EN ISO 21809-1 PN-EN 10216-1	P265	w izolacji 3LPE

Inwestor : Polska Spółka Gazownictwa sp. z o.o.
ul. W. Bandrowskiego 16, 33-100 Tarnów

Obiekt : Sieć gazowa wraz z przyłączami gazu średniego ciśnienia

Temat proj.: **"Przebudowa sieci gazowej ś/c wraz z przyłączami w m. Bukowsko, pow. Sanocki - PSGJA.ZMSE.763A.082.1146097.1.22"**

Temat rys.: Punkt gazowy (redukcyjno-pomiarowy) wolnostojąca

	Imię i Nazwisko	podpis	
Projektował :	mgr inż. Łukasz Kłak upr. nr SLK/2302/POOS/08 - wod-kan-gaz-co		data : luty 2026
			nr proj.: JA/032/EP/DK
Sprawdził :	mgr inż. Ewa Pawełczyk upr. nr SLK/9776/PWBS/21 - wod-kan-gaz-co		nr rys.: 04.2